CAD FILE:

Kinghelm®

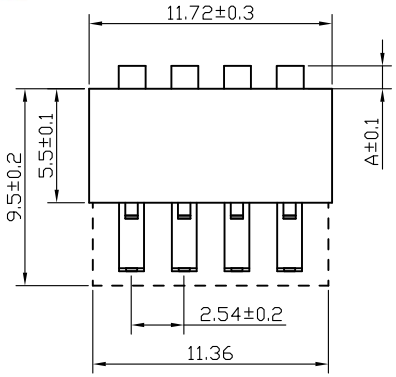

推柄高度A尺寸:

类型	数值
标准高E	1.1
隐藏柄R	0
加高柄H	2.9

位数	尺寸A (mm)
01	3.54
02	6.64
03	9.18
04	11.72
05	14.26
06	16.80
07	19.34
08	21.88
09	24.42
10	26.96
12	32.04

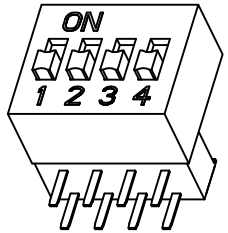

3D图

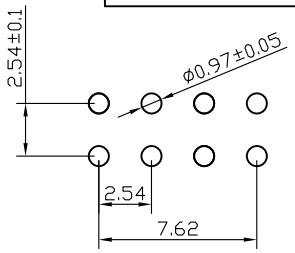

PCB开孔

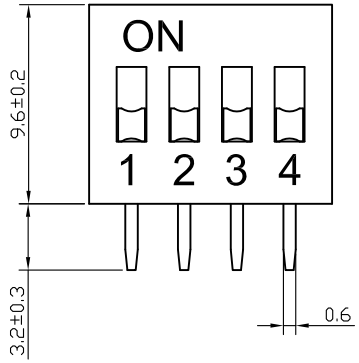

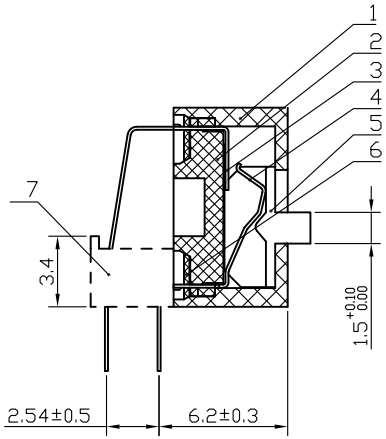

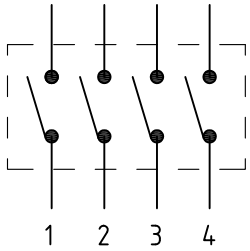

电路图

开关特性:

1、开关容量: 切换时:25mA @24VDC
非切换时:100mA @50VDC
2、绝缘电阻: 100MΩ at 500VDC
3、接触电阻: 初始值50mΩ max 寿命终值100mΩ max
4、绝缘强度: 500VAC 50Hz /1min
5、极间电容: <5pf, 1MHz±10kHz
6、操作力: 1000gf max
7、电气寿命: 2000次 <100mΩ@ 20次/min, 25mA 24VDC
8、适用温度: -40℃ to 85℃ (无结冰)
9、焊接要求:
手工焊接: 320° C不超过2秒. (30瓦烙铁max.)
波峰焊:260℃不超过5秒, 在焊接和清洁过程中开关处于断开状态
10、开关出厂处于断开状态。

序号	名称	材质	数量	备注
7	端子套 (可选)	PBT UL94-V0	1	黑色
6	灌封胶	环氧树脂	1	
5	开关座	PBT UL94-V0	1	黑色
4	动簧片	磷铜镀金或半锡金	4	
3	静簧片	磷铜镀金或半锡金	4	
2	开关盖	PBT UL94-V0	1	红色或蓝色或黑色
1	拨动柄	PBT UL94-V0	4	白色

标记	处数	分区	更改文件号	签名	年月日
设计			标准化		
审核					
工艺			批准		

深圳市金航标电子有限公司 http://www.kinghelm.com

KH-BM2.54-2P-W 0755-28190160

阶段标记	重量	比例
	1	4:1

共 张 第 张